– vi servar hantverkare!

Monteringsanvisning för Planet sockel och automat

1-2. Vid behov såga av sockel och tröskelautomat för att anpassa längden (max 10 cm).

1

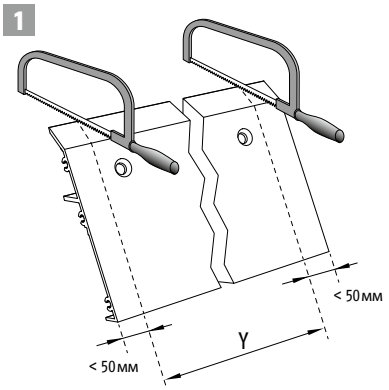

2

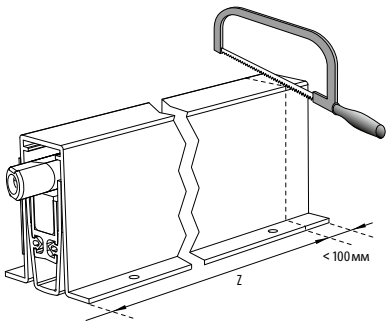

3. Fäst tröskelautomaten på dörrbladets sida med självhäftande tejp alternativt spika/skruva fast den på undersidan (obs spik/skruv medföljer ej).

3

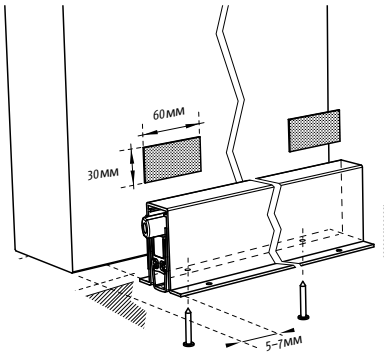

4-5. Ändbitarnas funktion/ lösningsalternativ.

4

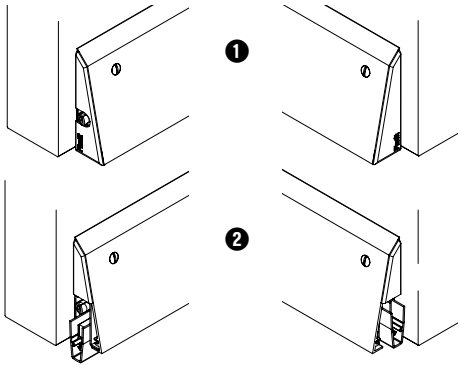

5

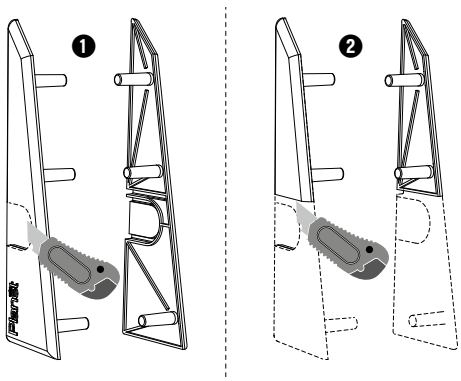

LEIF ARVIDSSON AB
MULLSJÖ Huvudkontor Lager Tel 0392-360 10 Box 90, 565 22 MULLSJÖ
BESÖK BUTIKEN PÅ NÄTET – www.leifarvidsson.se

6. Montera ändbitarna efter justeringen på sockeln.

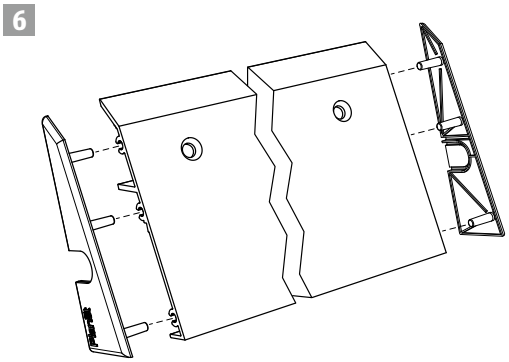

7. Skruva noggrant fast sockeln på dörren.

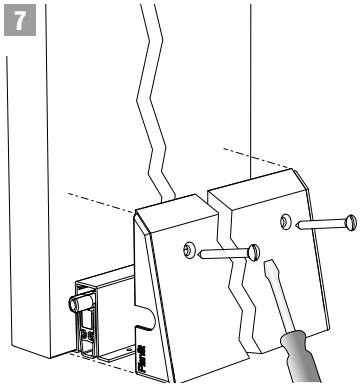

8. Montera stopp-plattan på karmen.

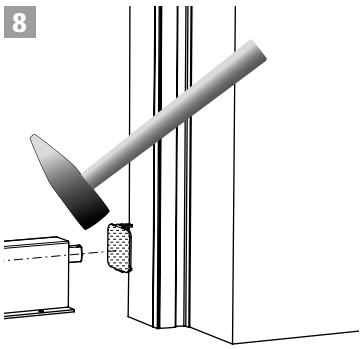

9. Justera höjden på stängningsknappen med en 3 mm insexsnyckel.

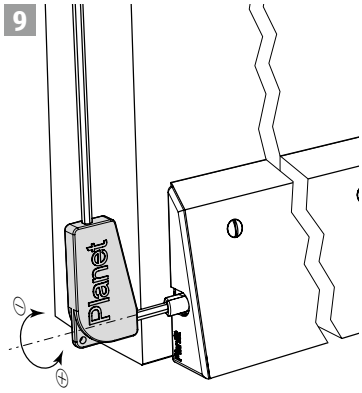

LEIF ARVIDSSON AB
MULLSJÖ Huvudkontor Lager Tel 0392-360 10 Box 90, 565 22 MULLSJÖ
BESÖK BUTIKEN PÅ NÄTET – www.leifarvidsson.se